HANROAD

TREK5+XL

Sur porteur **Renault Trafic Phase 2**

à partir de **61 400 €**

SOUTE XL + Banquette coulissante

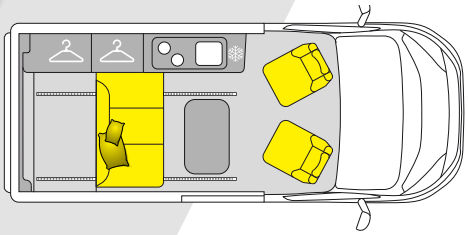

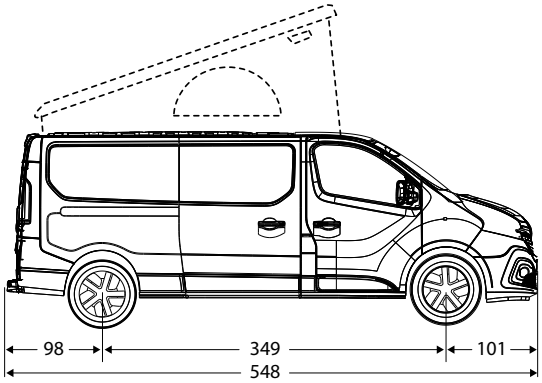

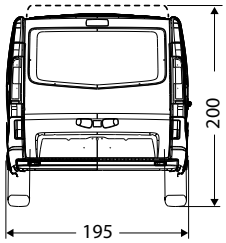

Places passagers	Dimensions couchages	Places repas	Contenance frigo	Eaux propres	Eaux usées	Réservoir diesel	Bouteille de gaz
5	124 x 188 cm 139 x 190 cm	5	49 L	60 L	35 L	80 L	2,7 kgs

AUTONOMIE	60 L d'eau propre stockés à l'intérieur du véhicule • Réservoir 35 L d'eau usée • Batterie auxiliaire AGM • Booster adapté aux moteurs Euro6d full • Chargeur 220 V 16 A **Options :** Panneau solaire 110 W à haut rendement calibré pour une utilisation sans raccordement 220 V. Vraie roue de secours disponible et indispensable pour les baroudeurs.
CUISINE	Réchaud 2 feux à allumage piezo • Tablette rétractable positionnée à hauteur de plan de travail • Vrai frigo 49 L à compression, silencieux, permettant une production de froid instantanée • Table adaptée pour 5 couverts stockée dans la soute.
RANGEMENTS	2 grands tiroirs de rangement montés sur coulisses amorties sous la banquette • 3 armoires latérales à rideaux coulissants montés sur rails pour une ouverture fluide et robuste dans le temps • Organisation des rangements permettant de conserver une parfaite visibilité vers l'arrière.
COFFRE	Soute XL • Douchette extérieure de série à l'arrière du véhicule avec raccord cuivre pour une pression optimale • Plage arrière relevable permettant une hauteur de stockage maximale • Compartiment adapté au rangement de chaises et aux bâtons de marche... • Éclairage à LED du coffre à l'ouverture des portes ou hayon.
CONFORT ET SÉCURITÉ	Banquette arrière coulissante et amovible avec système ISOFIX • Ceintures de sécurité 3 points • Lit parfaitement plat en position couchage Large couchage de 124 cm aux épaules • Rideaux occultants sur coulisses • Marche d'entrée avec tapis Grand toit relevable : ce large couchage de 139x190 cm avec un sommier à plots très confortable offre également un habitacle spacieux une fois relevé • 6 ports Usb
ISOLATION ET CHAUFFAGE	Isolation thermique et phonique des parois + mousse PU pour le plancher et le toit • Chauffage gazoil 2000W avec son kit altitude
ÉCLAIRAGE	Éclairage 100 % LED, basse consommation • Meubles rétroéclairés • 12 points lumineux répartis et dissociables permettant un éclairage puissant ou feutré.

HANROAD

TREK5+XL

Sur porteur **Renault Trafic Phase 2**

à partir de **61 400 €**

ÉQUIPEMENTS DE SÉRIE

MOTORISATION - CHÂSSIS

- 2.0L Blue dCi 130 (EURO 6Dfull)
- Châssis 1200 Kg
- Jantes tôle 16" (205/65 R16)

ÉLÉMENTS DE CARROSSERIE

- Peinture carrosserie opaque blanche
- **Feux AV FULL LED** (Design C-Shape)
- Baies latérales gauche et droite vitrées ouvrantes
- Hayon arrière vitré dégivrant
- **Pack style : calandre avec inserts chrome et bandeau noir brillant, bouclier avant semi-ton caisse, colonnes latérales arrière et cache-rails ton caisse**
- Vitrage surteinté latéral + arrière
- **Grand toit relevable avec couchage 2 places**

ÉLÉMENTS DE SÉCURITÉ

- Airbags conducteur et passager
- ABS - antiblocage des roues au freinage
- ESP Contrôle dynamique de trajectoire
- Assistant démarrage en côte et Hill Start Asssist
- **TPMS** (contrôle pression des pneus)

CABINE

- Sièges conducteur & passager pivotants
- **Pack Confort** : clim manuelle + radar de recul + détecteur jour et pluie + antibrouillards AV + régulateur de vitesse et limiteur
- Finition intérieure luxe
- Commandes au volant
- Planche de bord «Titan Black»
- Radio R-20 avec DAB + R&GO
- Ordinateur de bord Cluster 4'2''
- Verrouillage centralisé
- Lève-vitre impulsionnel côté conducteur
- Ordinateur de bord
- Banquette avec système ISOFIX
- Prise 12 V et USB
- Tissu Java
- Penderie rallongée
- Rideaux occultants cellule + Poste de conduite
- Eclairage Intérieur LED Multidirectionnel

ÉQUIPEMENT DE CONFORT

- **Chauffage gazoil 2000 W avec KIT ALTITUDE (Altitude max. de 2500m)**
- Précâblage pour panneau solaire
- Batterie auxiliaire AGM
- **Douchette extérieure**
- **Isolation thermique et phonique**

OPTIONS

	PRIX	☑
MOTORISATION - CHÂSSIS		
2.0L Blue dCi 150 (EURO 6Dfull)	2 000 €	☐
2.0L Blue dCi 170 (EURO 6Dfull)	3 500 €	☐
Boite automatique DCT (uniquement disponible sur les motorisations 150 & 170)	2 700 €	☐
ÉLÉMENTS DE CARROSSERIE		
Peinture carrosserie opaque Gris Urbain (non compatible avec le pack style intégral +)	900 €	☐
Peinture carrosserie métallisée (Gris Highland, Noir Midnight, Rouge Carmin, Gris Comète)	1 800 €	☐
Jantes alu 17'' (215/55 R17)	800 €	☐
Jantes alu 17'' diamantées (215/55 R17)	900 €	☐
Attelage	800 €	☐
Pack style intégral : Rétroviseurs, bouclier avant , colonnes latérales arrière , rail porte latérale couleur carrosserie, calandre avec inserts chrome et bandeau noir brillant + planche de bord «Gris Meteor»	250 €	☐
Pack style intégral + : Rétroviseurs, bouclier avant et arrière , colonnes latérales arrière, rail porte latérale, baguettes de protection couleur carrosserie, calandre avec inserts chrome et bandeau noir brillant + planche de bord «Gris Meteor»	400 €	☐
ÉLÉMENTS DE SÉCURITÉ		
Pneus tout temps (Jantes tôle 16'' obligatoires)	450 €	☐
Roue de secours	300 €	☐
Caméra de recul (oblige Easylink)	400 €	☐
Radar avant et latéraux (oblige l'option caméra de recul)	600 €	☐
Avertissement d'angle mort (oblige les radars AV & latéraux, et les rétroviseurs électriques)	400 €	☐
Rétroviseurs électriques, chauffants repliables automatiquement avec capteur de température	300 €	☐
Pack aide à la conduite : avertissement de déviation de trajectoire, reconnaissane des panneaux de signalisation et prévention des excès de vitesse, freinage d'urgence pour le conduite urbaine, système automatique de feux de route/de croisement	2 000 €	☐
CABINE		
Easylink Audio 8'' AIVI with DAB	990 €	☐
Easylink Audio 8'' AIVI with DAB + Navigation	1 400 €	☐
ÉQUIPEMENTS DE CONFORT		
Store manuel	700 €	☐
Store à manivelle	990 €	☐
Galerie de toit	450 €	☐
Isolation de toit	450 €	☐
Auvent de hayon (non compatible avec le porte vélo sur hayon)	650 €	☐
Porte vélo 2 places repliable sur attelage	700 €	☐
Panneau solaire 110W extra plat à haut rendement	900 €	☐
Batterie Li + chargeur /booster + convertisseur 220V/700W	2 500 €	☐
Sur-matelas	250 €	☐
Sur-tapis	50 €	☐
Toilette portable	150 €	☐

Prix du véhicule de base : 61 400 €

Prix des options choisies : .....

Prix de votre véhicule : .....